SI-CN34A-001

Chain tool TL-CN34

WARNING

- Be sure to wear safety glasses or goggles to protect your eyes while performing maintenance tasks such as replacing parts.
- For information on installation of Shimano chains, refer to the dealer's manual of the specific model chain. Dealer's manuals are available on our website (**http://si.shimano.com**) and (**http://techdocs.shimano.com**).
  Ask the dealer or the agency if you have any questions.
- Other important technical information such as correct installation method for 10 speed directional/asymmetrical chains, connecting pin for various model chains, and required maintenance care can be all found in the dealer's manuals.
  If installation is not carried out correctly, the chain may be damaged and this may cause you to fall off the bicycle which could result in serious injury.
- Read these Technical Service Instructions carefully, and keep them in a safe place for later reference.

Compatible chain	Shimano 11-6 speed chain (HG-EV, HG-X, HG, IG, UG), Shimano CN-NX10
Details	Chain tool, Spare pin × 2

SHIMANO AMERICAN CORPORATION
One Holland, Irvine, California 92618, U.S.A. Phone: +1-949-951-5003

SHIMANO EUROPE B.V.
Industriweg 24, 8071 CT Nunspeet, The Netherlands Phone: +31-341-272222

SHIMANO INC.
3-77 Oimatsu-cho, Sakai-ku, Sakai-shi, Osaka 590-8577, Japan

Please note: specifications are subject to change for improvement without notice. (English)

© Nov. 2014 by Shimano Inc. HTR

Kettinggereedscha p TL-CN34

WAARSCHUWING

- Om tijdens onderhoudswerkzaanheden, zoals tijdens het vervangen van onderdelen, moet u om uw ogen te beschermen een normale of rondom afsluitende veiligheidsbril dragen.
- Raadpleeg de dealerhandleiding van de specifieke modelketting voor informatie over het installeren van Shimano-kettingen. Dealerhandleidingen zijn beschikbaar op onze websites (**http://si.shimano.com** en **http://techdocs.shimano.com**).
  Raadpleeg de dealer of verkoper in het geval van enige vragen.
- Andere belangrijke technische informatie, zoals de juiste installatiemethode voor directionele/asymmetrische kettingen met 10 versnellingen, de verbindingspin voor verschillende modelkettingen en het vereiste onderhoud, kunt u vinden in de dealerhandleidingen.
  Als de installatie niet op de juiste manier wordt uitgevoerd, kan de ketting beschadigd raken. Hierdoor kunt u van de fiets vallen, waardoor u ernstig gewond zou kunnen raken.
- Lees deze technische montage-instructies nauwkeurig en bewaar ze op een veilige plaats voor toekomstige referentie.

Compatibele ketting	Shimano 11-6 versnellingen ketting (HG-EV, HG-X, HG, IG, UG), Shimano CN-NX10
Details	Kettinggereedscha p, Reservepen × 2

Opmerking: Specificaties kunnen zonder voorafgaande kennisgeving gewijzigd worden. (Dutch)

Herramienta para cadenas TL-CN34

ADVERTENCIA

- Asegúrese de utilizar gafas de seguridad para proteger sus ojos cuando realice tareas de mantenimiento tales como sustituir piezas.
- Para información sobre la instalación de las cadenas Shimano, consulte el manual del distribuidor del modelo de cadena específico. Los manuales del distribuidor se pueden consultar en línea en nuestros sitios web (**http://si.shimano.com** y **http://techdocs.shimano.com**).
  Pregunte al distribuidor o a la agencia para más detalles si tiene alguna duda.
- Otra información técnica importante sobre el método de instalación correcto de las cadenas asimétricas/direccionales de 10 velocidades, la conexión de pasadores para varios modelos de cadena y el mantenimiento necesario pueden encontrarse en el manual del distribuidor.
  Si la instalación no se realiza correctamente, la cadena podría dañarse y provocarle una caída de la bicicleta, lo que podría dar lugar a graves heridas.
- Lea estas instrucciones de servicio técnico cuidadosamente, y manténgala en un lugar seguro para futuras consultas.

Cadenas compatibles	Shimano 11-6 velocidades cadena (HG-EV, HG-X, HG, IG, UG), Shimano CN-NX10
Detalles	Herramienta para cadenas, Pasador de repuesto × 2

Nota: las especificaciones pueden cambiar por mejoras sin previo aviso. (Spanish)

工具 TL-CN34

警告

- 部品の交換など、メンテナンス作業中は、安全メガネまたはゴーグルを着用し、眼を保護してください。
- シマノ純正のチェーンの取付けについては、該当する型式のチェーンのディーラーマニュアルをご参照ください。ディーラーマニュアルは、ウェブサイト (**http://si.shimano.com**および**http://techdocs.shimano.com**) で公開しています。
  不明な点につきましては購入された販売店または代理店へご相談ください。
- 10速の方向性/非対称チェーンやさまざまな型式のチェーン用接続ピンの正しい取付け方法、必要なお手入れなどの重要な技術情報は、すべてディーラーマニュアルに記載されています。
  チェーンの取付け方法を誤ると、チェーンが損傷し転倒して重傷を負う恐れがあります。
- 取扱説明書はよくお読みになった後、大切に保管してください。

対応チェーン	シマノ 11-6 speed chain (HG-EV, HG-X, HG, IG, UG), シマノ CN-NX10
内容	工具, スペアピン×2

製品改良のため、仕様の一部を予告なく変更することがあります。

お客様相談窓口
☎ 0570-031961 Fax. 072-243-7847
株式会社シマノ
堺市堺区老松町3丁77番地 〒590-8577

Kettenwerkzeug TL-CN34

WARNUNG

- Tragen Sie bei der Wartung, wie etwa beim Austausch von Ersatzteilen, stets Schutzbrillen.
- Informationen zum Einbau von Shimano-Ketten finden Sie im Händlerhandbuch des jeweiligen Kettenmodells. Handbücher sind auf unseren Websiten abrufbar (**http://si.shimano.com** und **http://techdocs.shimano.com**).
  Sollten Sie Fragen haben, wenden Sie sich an den Fachhändler oder die Vertriebsstelle.
- Weitere wichtige technische Informationen, wie das richtige Einbauverfahren für laufrichtungsgebundene/asymmetrische 10-Gang-Ketten, Nietstifte für verschiedene Kettenmodelle und die erforderliche Wartung, sind in den Händlerhandbüchern zu finden.
  Wird die Montage nicht ordnungsgemäß durchgeführt, kann die Kette beschädigt werden, wodurch Sie vom Rad fallen und sich schwere Verletzungen zuführen könnten.
- Lesen Sie diese Einbauanleitung sorgfältig durch und bewahren Sie sie zum späteren Nachschlagen an einem sicheren Ort auf.

Kompatible Kette	Shimano 11-6 fach kette (HG-EV, HG-X, HG, IG, UG), Shimano CN-NX10
Details	Kettenwerkzeug, Ersatzstift × 2

Änderungen vorbehalten. (German)

Dérive-chaîne TL-CN34

AVERTISSEMENT

- Assurez-vous de porter des lunettes de sécurité pour protéger vos yeux lorsque vous exécutez des tâches d'entretien, par exemple lorsque vous remplacez des pièces.
- Pour obtenir des informations sur l'installation des chaînes Shimano, consultez le manuel du fabricant du modèle spécifique de la chaîne. Vous pouvez consulter les manuels du fabricant sur nos sites Web (**http://si.shimano.com** et **http://techdocs.shimano.com**).
  Si vous avez des questions, consultez le revendeur ou l'agence.
- Vous pourrez également trouver d'autres informations techniques importantes, telles que la procédure d'installation correcte des chaînes directionnelles / asymétriques à 10 vitesses, la goupille d'articulation des divers modèles de chaînes et les étapes d'entretien nécessaires, dans les manuels du fabricant.
  Si l'installation n'est pas effectuée correctement, la chaîne peut être endommagée et cela peut vous faire tomber de la bicyclette, entraînant des blessures graves.
- Lire soigneusement ces instructions techniques de montage et les conserver dans un endroit sûr pour s'y référer ultérieurement.

Chaîne compatible	Shimano 11-6 vitesses chaîne (HG-EV, HG-X, HG, IG, UG), Shimano CN-NX10
Détails	Dérive-chaîne, Goupille de rechange × 2

Sous réserve de changement des spécifications sans préavis pour l'amélioration du produit. (French)

Utensile per catena TL-CN34

AVVERTENZA

- Assicuarsi di indossare sempre occhiali di sicurezza per proteggere gli occhi durante le attività di manutenzione, quali la sostituzione di pezzi.
- Per informazioni sull'installazione delle catene Shimano, fare riferimento al manuale del rivenditore della catena del modello specifico. I manuali del rivenditore sono disponibili sui nostri siti Web (**http://si.shimano.com** e **http://techdocs.shimano.com**).
  Richiedere maggiori informazioni al rivenditore o al concessionario.
- Altre importanti informazioni tecniche come il metodo di installazione corretto per le catene a 10 velocità direzionali/asimmetriche, il collegamento del perno per catene di modelli diversi e la cura e la manutenzione necessarie possono essere tutte consultate nei manuali del rivenditore.
  Se l'installazione non è eseguita correttamente, la catena potrebbe danneggiarsi e si potrebbe cadere dalla bicicletta, con conseguenti lesioni anche gravi.
- Leggere attentamente queste istruzioni tecniche e conservarle in luogo sicuro per riferimento futuro.

Catena compatibile	Shimano 11-6 rapporti catena (HG-EV, HG-X, HG, IG, UG), Shimano CN-NX10
Dettagli	Utensile per catena, Perno di ricambio × 2

Vogliate notare che le caratteristiche sono soggette a cambiamenti dovuti a miglioramento, senza preavviso. (Italian)

Ferramenta da corrente TL-CN34

ADVERTÊNCIA

- Certifique-se de utilizar óculos de proteção para proteger seus olhos enquanto realiza tarefas de manutenção, como substituições de peças.
- Para obter informações sobre a instalação de correntes da Shimano, consulte o manual do revendedor do modelo específico de corrente. Os manuais de revendedor estão disponíveis nos nossos websites (**http://si.shimano.com** e **http://techdocs.shimano.com**).
  Consulte o revendedor ou a loja se você tiver alguma dúvida.
- Outras informações técnicas importantes, como o método correto de instalação para correntes de 10 marchas assimétricas/direcionais, os pinos de conexão para diversos modelos de correntes e os cuidados de manutenção necessários, podem ser todos encontrados nos manuais de revendedor.
  Se a instalação não for realizada corretamente, a corrente pode ser danificada e causar a sua queda da bicicleta, resultando em lesões graves.
- Leia estas Instruções de serviços técnicos cuidadosamente e mantenha-as em um lugar seguro para referência posterior.

Corrente compatível	Shimano 11-6 velocidades corrente (HG-EV, HG-X, HG, IG, UG), Shimano CN-NX10
Detalhes	Ferramenta da corrente, Pino sobressalente × 2

Observação: As especificações estão sujeitas a alterações para aperfeiçoamentos sem notificação prévia. (Portuguese)

Kædeadskiller TL-CN34

ADVARSEL

- Anvend sikkerhedsbriller for at beskytte dine øjne når du udfører vedligeholdelse, såsom udskiftning af dele.
- For information om installation af Shimano-kæder henvises der til forhandlerens manuel for den pågældende kæde. Forhandlermanualer står til rådighed online på vores hjemmesider (**http://si.shimano.com** og **http://techdocs.shimano.com**).
  Hvis du har spørgsmål, bedes du rette henvendelse til forhandleren eller repræsentanten.
- Anden vigtig teknisk information, såsom korrekt metode til installation af 10-gears retningsbestemte/asymmetriske kæder, samleled til forskellige kædemodeller og påkrævet vedligeholdelse findes i forhandlermanualerne.
  Hvis installationen ikke udføres korrekt, kan kæden blive beskadiget, hvilket kan få dig til at falde af cyklen. Resultatet kan være alvorlig tilskadekomst.
- Læs disse tekniske serviceanvisninger grundigt og gem dem til senere brug.

Kompatibel kæde	Shimano 11-6 gears kæde (HG-EV, HG-X, HG, IG, UG), Shimano CN-NX10
Oplysninger	Kædeadskiller, Reservestift × 2

Bemærk: Specifikationerne kan blive ændret uden forudgående varsel pga. forbedringer. (Danish)

Kedjeverktyg TL-CN34

VARNING

- Se till att använda skyddsglasögon för att skydda dina ögonmedan du utför underhållsarbete såsom att byta ut reservdelar.
- För information om installation av Shimano-kedjor, se återförsäljarens handbok för den specifika kedjemodellen. Återförsäljarhandböcker finns på våra webbplatser (**http://si.shimano.com** och **http://techdocs.shimano.com**).
  Kontakta din återförsäljare eller cykelfirma om du har några frågor.
- Annan viktig teknisk information om t.ex. korrekt installationsmetod för 10-växlade riktnings-/asymmetriska kedjor, anslutningstift för olika kedjemodeller och nödvändigt underhåll finns i återförsäljarens handböcker.
  Om installationen inte utförs korrekt kan kedjan bli skadad. Du kan då ramla av cykeln, vilket kan leda till svåra skador.
- Läs noggrant igenom dessa anvisningar om teknisk service och förvara dem på en lämplig plats för senare användning.

Kompatibel kedja	Shimano 11-6 växlad kedja (HG-EV, HG-X, HG, IG, UG), Shimano CN-NX10
Detaljer	Kedjeverktyg, Reservstift × 2

Observera att tekniska data i förbättringssyfte kan ändras utan föregående meddelande. (Swedish)

工具 TL-CN34

警告

- 执行维护操作（比如更换部件）时，请务必佩戴护目镜或眼罩来保护您的眼睛。
- 关于 Shimano 链条安装的信息，请参考特定型号链条的经销商手册。您可用通过我们的网站（**http://si.shimano.com** 和 **http://techdocs.shimano.com**）获取经销商手册。
  如有问题，请向经销商或代理机构咨询。
- 其他重要的技术信息，如 10 速定向/不对称链条的正确安装方法、不同型号链条的连接销和必需的维护保养，在经销商手册中都可以找到。
  如果未能正确执行安装，则可能会损坏链条，这将导致您摔下自行车并造成严重的伤害。
- 请仔细阅读该使用说明书，然后加以妥善保管。

兼容的链条	Shimano 11-6 速 链条 (HG-EV, HG-X, HG, IG, UG), Shimano CN-NX10
详情	工具, 备用销钉×2

产品改良时，部分规格会有所变更，恕不另行通知。（Chinese）

Εργαλείο αλυσίδας TL-CN34

ΠΡΟΕΙΔΟΠΟΙΗΣΗ

- Πρέπει να φοράτε προστατευτικά γυαλιά ή μάσκα για την προστασία των ματιών σας όταν εκτελείτε εργασίες συντήρησης, όπως αντικατάσταση εξαρτημάτων.
- Για πληροφορίες σχετικά με την εγκατάσταση αλυσίδων Shimano, ανατρέξτε στο εγχειρίδιο αντιπροσώπου για το συγκεκριμένο μοντέλο αλυσίδας. Τα εγχειρίδια των αντιπροσώπων είναι διαθέσιμα στις ιστοσελίδες μας (**http://si.shimano.com** και **http://techdocs.shimano.com**).
  Απευθυνθείτε στον αντιπρόσωπο ή σε ένα κατάστημα ποδηλάτων αν έχετε ερωτήσεις.
- Άλλες σημαντικές τεχνικές πληροφορίες, όπως η σωστή μέθοδος εγκατάστασης για 10 τάχυτες αλυσίδες δύο κατευθύνσεων/ασύμμετρες, η τοποθέτηση πείρου σύνδεσης για διαφορετικά μοντέλα αλυσίδων και η απαιτούμενη φροντίδα συντήρησης, θα βρείτε στα εγχειρίδια αντιπροσώπου.
  Εάν η εγκατάσταση δεν εκτελεστεί σωστά, τότε η αλυσίδα μπορεί να υποστεί ζημιά και αυτό να προκαλέσει την πτώση σας από το ποδήλατο με πιθανό αποτέλεσμα σοβαρό τραυματισμό.
- Διαβάστε προσεκτικά τις παρούσες Οδηγίες Τεχνικού Σέρβις και φυλάξτε τις σε ασφαλές μέρος για μελλοντική χρήση.

Συμβατή αλυσίδα	Shimano 11-6 ταχυτήτων αλυσίδα (HG-EV, HG-X, HG, IG, UG), Shimano CN-NX10
Λεπτομέρειες	Εργαλείο αλυσίδας, Εφεδρικός πείρος × 2

Σημείωση: Οι προδιαγραφές υπόκεινται σε αλλαγές προς βελτίωση χωρίς προειδοποίηση. (Greek)

Ketjunkatkaisin TL-CN34

VAROITUS

- Käytä suojalaseja suorittaessasi huoltotoimia, esimerkiksi vaihtaessasi osia.
- Jos haluat lisätietoja Shimanon ketjuista, katso nimenomaisen ketjumallin jälleenmyyjän opaskirja. Jälleenmyyjän opaskirjat ovat luettavissa verkko-osoitteissa (**http://si.shimano.com** ja **http://techdocs.shimano.com**).
  Kysy jälleenmyyjältä tai kauppiaalta, jos sinulla on jotain kysyttävää.
- Muut tärkeät tekniset tiedot, kuten 10-vaihteisen yksisuuntaisen/epäsymmetrisen ketjun oikea asennustapa, eri ketjumalleissa käytettävät yhdystapit ja vaaditut kunnossapitotoimet, kuvataan jälleenmyyjän opaskirjassa.
  Jos asennusta ei suoriteta oikein, ketju voi vahingoittua, minkä vuoksi saatat pudota polkupyörän selästä ja loukkaantua vakavasti.
- Lue nämä tekniset huolto-ohjeet tarkasti ja talleta ne huolellisesti myöhempää tarvetta varten.

Yhteensopiva ketju	Shimano 11-6 vaihteinen ketju (HG-EV, HG-X, HG, IG, UG), Shimano CN-NX10
Tiedot	Ketjunkatkaisin, Varasokka × 2

Huomaa: Teknisiä tietoja saatetaan muuttaa ilman ennakkovaroitusta. (Finnish)

체인 툴 TL-CN34

경고

- 부품 교체와 같은 보수 작업 시, 보호안경이나 고글과 같은 눈 보호 장비를 착용하십시오.
- 시마노 체인 설치에 관한 정보는, 지정 모델 체인의 딜러 매뉴얼을 참조하십시오. 딜러 매뉴얼은 본사 홈페이지에서 확인하실 수 있습니다 (**http://si.shimano.com** 및 **http://techdocs.shimano.com**).
  질문이 있으시면 딜러나 대리점에 문의하십시오.
- 10 단 디렉셔널/비대칭 체인의 올바른 설치 방법, 다양한 모델 체인의 핀 연결, 그리고 필수 유지보수와 같은 기타 중요한 기술 정보는 딜러 매뉴얼에서 모두 찾아볼 수 있습니다.
  만약 설치가 제대로 되지 않았을 경우, 체인이 손상될 수 있고 이로 인해 탑승자가 자전거에서 떨어져 심각한 부상을 입을 수 있습니다.
- 기술 사용 설명서를 읽으신 후 추후 참조를 위하여 안전한 장소에 보관하십시오.

호환 체인	Shimano 11-6 스피드 체인 (HG-EV, HG-X, HG, IG, UG), Shimano CN-NX10
제품 정보	체인 툴, 스페어 핀×2
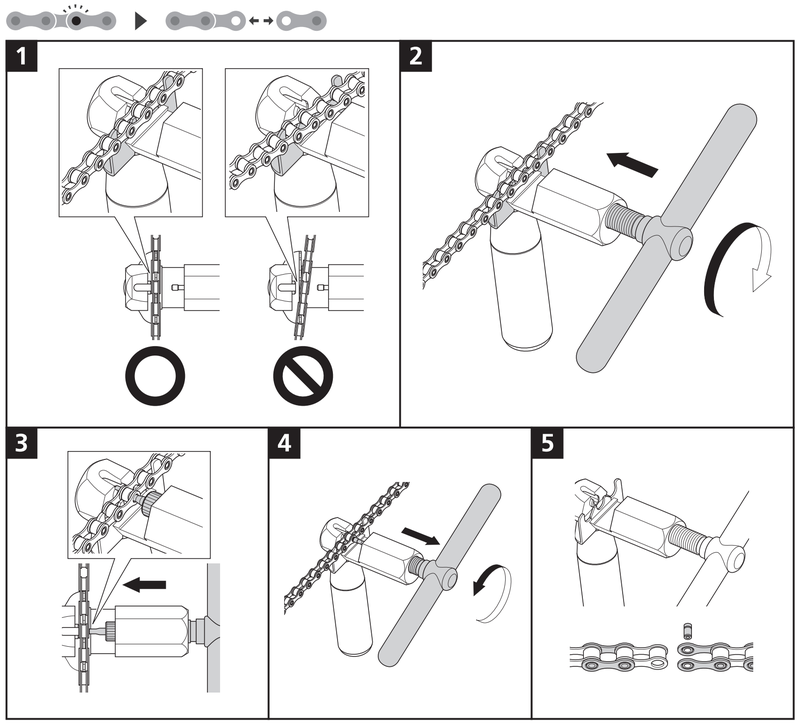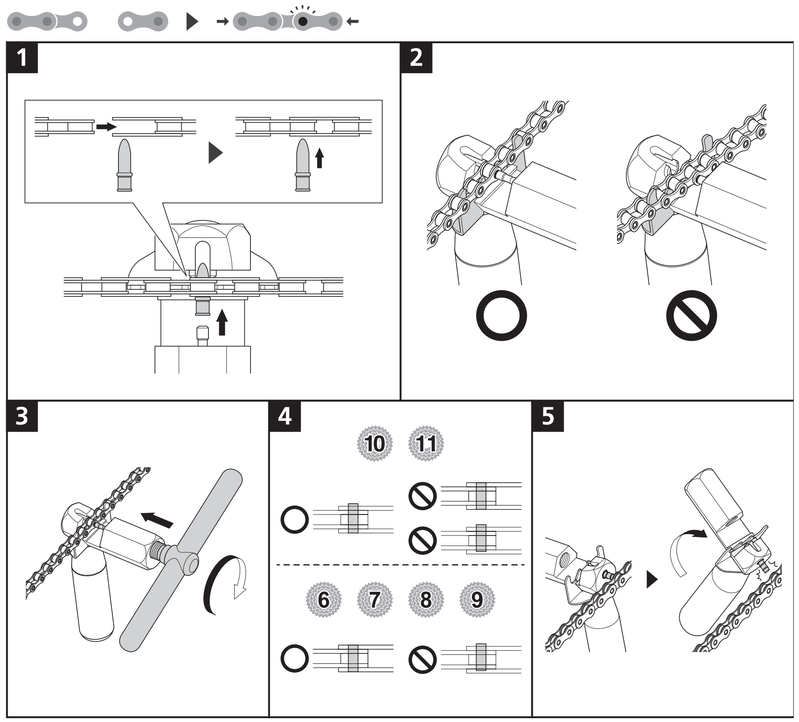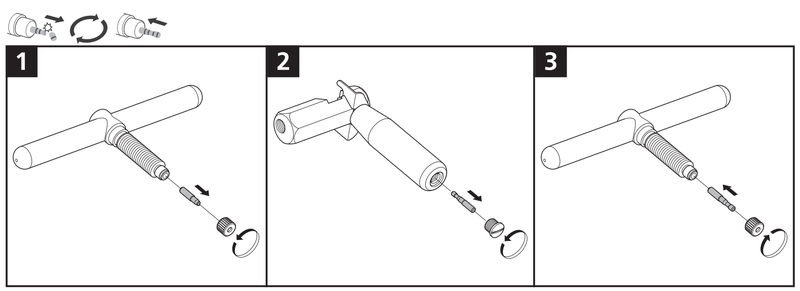
여기 나와 있는 스펙들은 개선을 위하여 통지없이 변경될수 있음을 양지하시기 바랍니다. (Korea)